# Blusafe Breeze 产品定义书

**一、结构外观(structure appearance)**

| | | |
|---|---|---|
| 外观(Appearance) | 尺寸Prodct size chart: | 67.5x164mm(L) |
| | 外形(appearance) | 简洁、细柄 Stylish, can be customised |
| | 产品图片(Product picture) | 参考样品<br>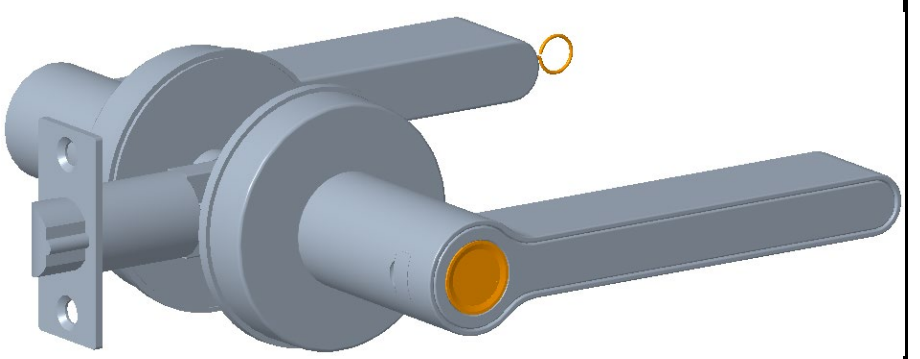 |
| | 材质(material) | 锌合金(zinc) |
| | 颜色(colour) | 黑色/镀铬 (Black/Chrome) |
| | 表面工艺(surface process) | 锌合金电镀/喷粉(plating/powder coating) NSS 240hours |
| 结构部件(Structural components) | 锁体类型(lock body) | 斜舌Latch |
| | 锁芯(lock core) | 1：秘钥量要求100种；<br>2：钥匙上需要刻编码以保持追溯性（钥匙遗失报编码可以配）；<br>3）与钥匙一起配一个标签上面印钥匙编码，用户可将标签储藏在别处。 |
| | 按键 (Pin) | NA |
| | 左右把手互换 (hand swap) | 支持(ok) |
| | 自动上锁和自动解锁 (Auto-lock/auto-unlock) | NA |
| | 紧急逃生旋钮或把手 Emergency tumbturn/handle from inside of the door | 支持(ok)，手动开门(Manual operation) |
| | 适用门类型(applicable gate type) | 木门/复合材料门 Wooden/Composite Door |
| | 把手正常下压(Handle operation cycles) | 50,000 |
| | 适用破坏性和物理测试(Test Standard) | BHMA Grade 2 |
| | 抗UV | ISO 16474-3, 要求300小时E值在2以内。 |
| | 阻燃 | UL94 V-0 火焰30秒内熄灭，无燃烧物掉下 |
| | 防火测试(Fire Test) | NA |
| | 适用门厚度 (applicable door thickness) | 35-45mm |

**二、系统参数(System parameters)**

| | | |
|---|---|---|
| | 供电电压(The power supply voltage) | DC 4.5 - 6.5V |
| | 低电量报警电压 (Low battery alarm voltage) | ≤ 4.8V报警后还可开启200次以上 |
| | 工作电流 (working current) | ≤ 250uA |

Niveau de confidentialité - C1 (RESTREINT)

| | | |
|---|---|---|
| 工作参数(working parameters) | 备用电源(backup power) | MICRO USB 5V （标准5Pin) |
| | 待机功耗(Standby power consumption) | ≤25uA |
| | 平均无故障工作时间(average trouble-free lifetime) | ≥8000次 |
| | 数据加密(Data encryption) | AES128 |
| | 入侵自动报警(Intrusion Prompt) | NA |
| | 电池(battery) | AAA碱性电池(AAA Alkaline battery)，4节(4pcs) |
| | 电机驱动 | 直流减速电机 |
| | 电机离合寿命(Motor life cycle) | 200,000 |
| | 电机输出力矩 | 支持200ms开锁 |
| | 开锁时间 | ≤ 200mS |
| | 防静电(anti-static) | 接触(contact) ±8KV，空气(air) ±15KV |
| | 指纹线寿命(Fingerprint wire lifetime) | 30万次(300K cycles) |
| | 工作湿度(working humidity) | 20% ~ 93%RH |
| | 防尘防水等级（INGRESS PROTECTION） | IP65 |
| | 工作温度(Operating temperature) | -20℃ ~ 60℃ |

**三、功能指标(function index)**

| | | |
|---|---|---|
| 指纹开锁功能(fingerprint unlock function) | 指纹传感器类型(fingerprint sensor type) | FPC半导体生物识别指纹 |
| | 指纹图像分辨率 (fingerprint image resolution) | 508dpi |
| | 指纹位置 (fingerprint location) | 手柄上 (on the handle) |
| | 指纹识别时间(fingerprint identification time) | <1s |
| | 认假率(false recognition rate) | <0.0001% |
| | 拒真率(identification fail rate) | <0.01% |
| | 指纹容量(fingerprint capacity) | 50枚 (50pcs) |
| | 采集仪寿命(collecting instrument lifetime) | ﹥100万次(1mn times) |
| 备用钥匙(back up key) | 机械备用钥匙(mechanical key) | 需要(Needed) |
| APP客户端(client APP)<br><br>选配 | APP开锁 | 支持，Tuya定制的Blusafe APP |
| | 开锁权限分享（密钥） | 支持 |
| | 指纹管理 | 支持 |
| | 数据同步 | 支持 |
| | 获取开锁记录 | 支持 |
| | 获取电量 | 支持 |
| | 低电压报警 | 支持 |
| 语音播放(voice broadcast) | 喇叭类型 Loudspeaker | NA |
| | 喇叭位置 Loudspeaker location | NA |
| | 语音类型(voice type) | NA |
| | 语音导航(voice navigation) | NA |
| | 未上锁报警提示 Unlock Alert | NA |
| | 可调音量 Adjustable Volume | NA |
| | 语音播报内容 Voice guide | NA |
| | 指示灯（LED） | 三色(红蓝绿)指纹光圈 |
| | 蜂鸣器 | 需要 |
| | 清除用户数据 Clear user data | NA |
| | 恢复出厂设置 Reset to default | 支持 (ok) |

Niveau de confidentialité - C1 (RESTREINT)

| | | |
|---|---|---|
| 其他(others) | 试错自锁功能(self locking fuction) | 非初始状态下，五分钟内连续输入错误指纹超过5次，键盘会锁定90s，90s内系统不响应任何操作，可通过短按按键板的设置键进入管理员验证进行解除 |
| | 防误开 Auto-lock | NA |
| | 增加一个门铃 Ringbell | NA |
| | PCB板子的老化测试 Aging Test of PCB | 72小时。 |
| | PCB板子的三防漆 | 包含。 |
| | 欠压报警(low-voltage alarm) | 电压低于4.9V后，每次上电及开锁时，都会有低压报警提示，报警后门锁可开锁200次，超过次数后将禁止开锁，直至电压值大于4.9V，请务必在低压报警后更换新电池 |
| 质保期 (Warranty) | 自销售之日起的质保期 Warranty duration | 电子一年、机械五年。(1 year warranty on electronics and 5 year warranty on mechanical) |

Niveau de confidentialité - C1 (RESTREINT)